2-2 梁1時間耐火構造 FP060BM-0351-1 FP060BM-0380-1 FP060BM-0631 主要構成部材

外装材：COOL・モエンエクセラード　横張り〔通気留付金具〕
防水紙：透湿防水シート・遮熱シートⅡ（一般地域限定）
屋外側被覆材：センチュリー耐火野地板（厚さ18㎜以上）
胴縁材：鉄骨胴縁（C形鋼または角形鋼管）
断熱材：グラスウール10K厚さ50㎜以上 または ロックウール20K厚さ50㎜以上、またはなし
屋内側被覆材：強化せっこうボード（厚さ12.5㎜以上）/2重張り
鉄骨梁と外壁の間：力骨φ9㎜ @455㎜以下 メタルラス バックアップ材（ロックウール保温板等50×60以上）
鉄骨梁：FP060BM-0351-1　H形鋼　H-250×125×6×9㎜以上
　　FP060BM-0380-1　H形鋼　H-198×99×4.5×7㎜以上
　　FP060BM-0631　H形鋼　H-200×100×5.5×8㎜以上

■鉄骨梁（198×99×4.5×7㎜以上）

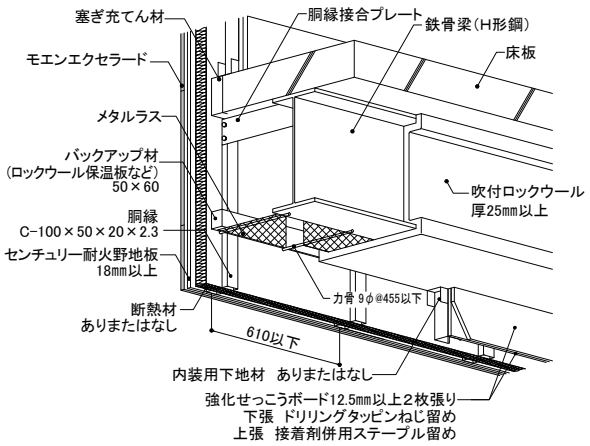

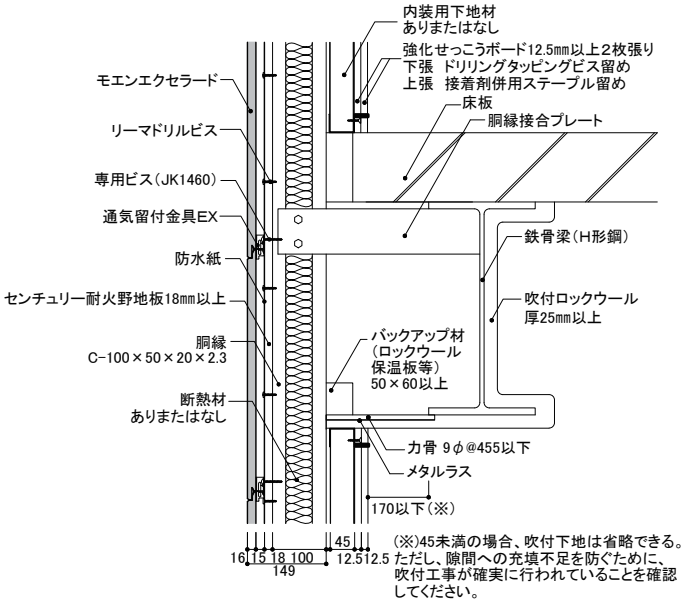

■鉄骨梁（200×100×5.5×8㎜以上）
中間水切仕様（内装用下地材あり限定）

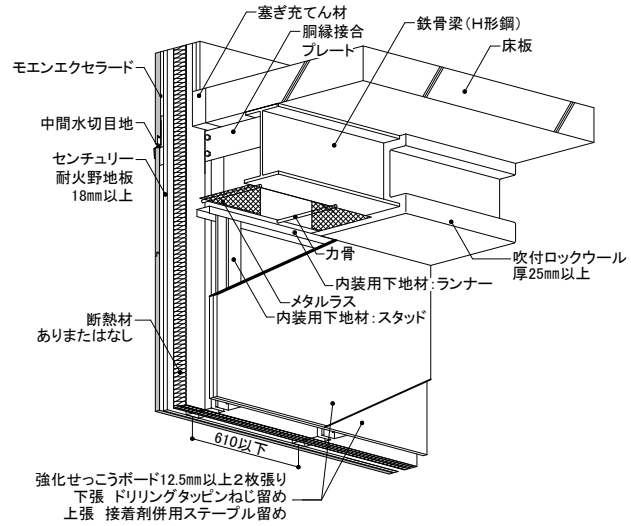

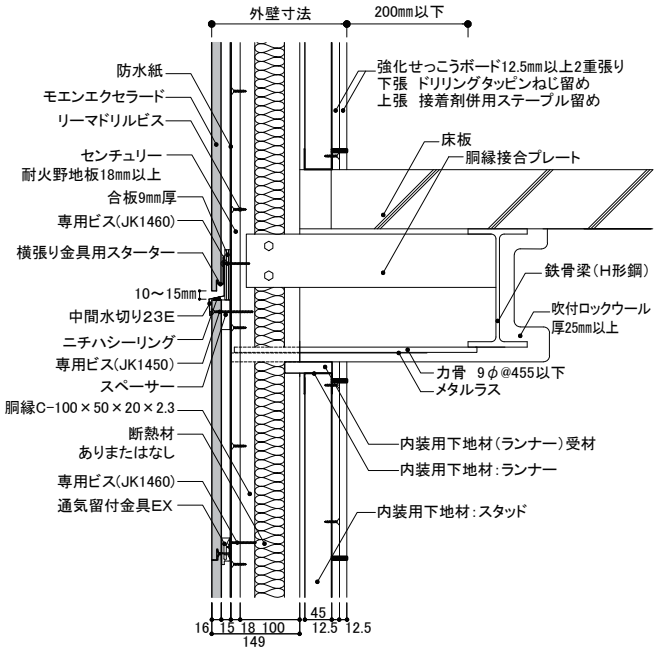

●認定により使用できる鋼材が異なりますので、認定書別添の内容をご確認ください。